ИНМЕТЕХ
ИННОВАЦИОННЫЕ МЕМБРАННЫЕ ТЕХНОЛОГИИ

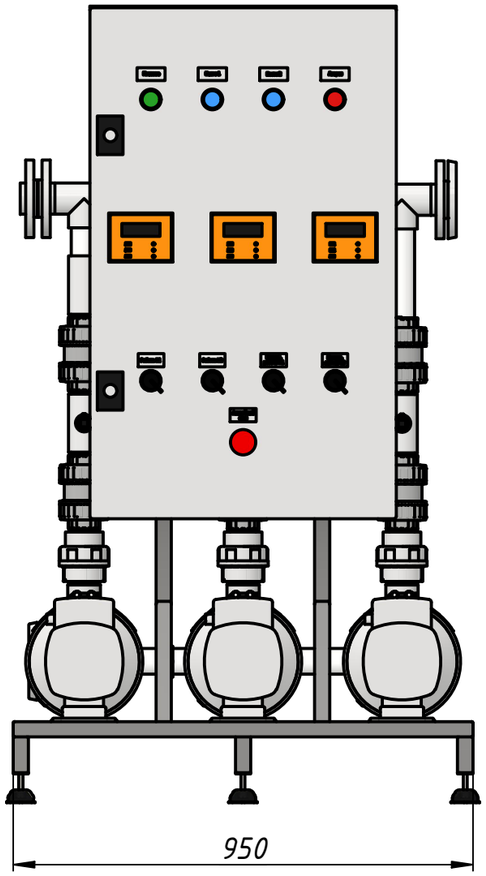

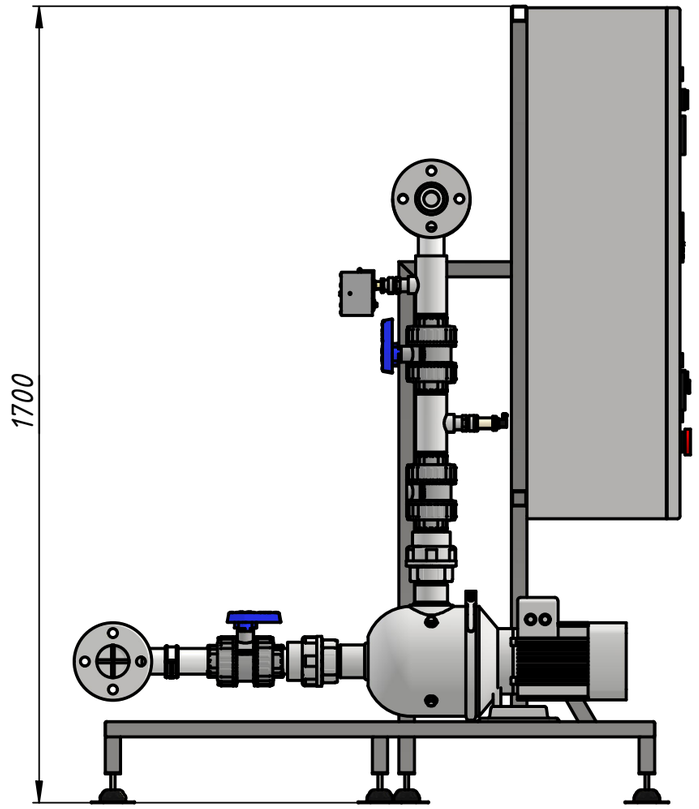

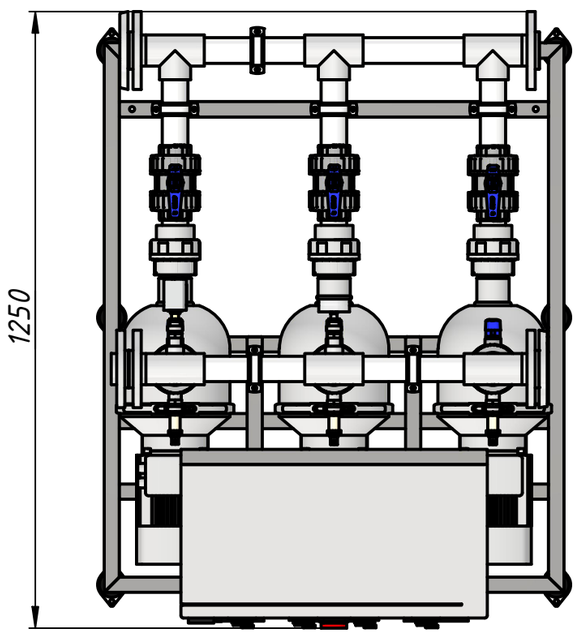

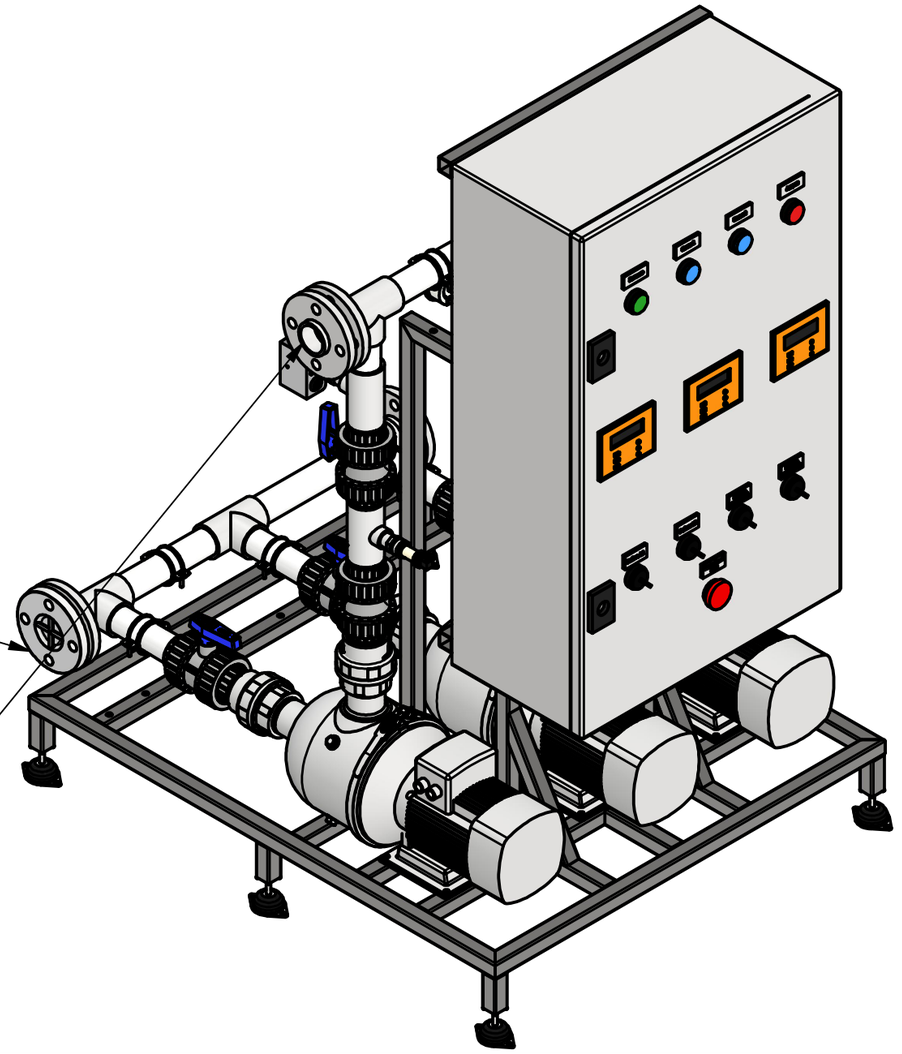

					Насосная станция 20 м3/ч	Лит.	Масса	Масштаб
Изм.	Лист	№ докум.	Подп.	Дата				1:12
Разраб.						Лист	Листов	1
Пров.								
Т. контр.								
Нач.отд.								
Н. контр.								
Утв.								

Насосная станция ИНМЕТЕХ НС-ВП-Г-А-3-ПЧ-20-50-С

1. Эксплуатационные характеристики

Количество насосов, шт	3
Производительность, м3/час	20
Напор, м	50
Частотное регулирование	присутствует
Энергопотребление, кВт	6
Масса, кг	140

2. Технические характеристики

Диаметр всасывающей линии, мм	63
Диаметр напорной линии, мм	63
Высота, мм	1700
Глубина, мм	1250
Ширина, мм	950

3. Спецификация

Наименование	Назначение	Кол-во
Насос	Предназначен для перекачивания жидкости, либо для повышения давления в системах водоснабжения	3
Кран шаровой	Предназначен для закрытия/открытия потока воды	6
Обратный клапан	Пропускает жидкость в одном направлении и предотвращает её движение в противоположном	3
Датчик давления	Предназначен для автоматизации работы насоса	3
Датчик сухого хода	Предназначен для отключения насосной станции в случае прекращения поступления перекачиваемой жидкости	1
Манометр	Предназначен для контроля давления на напорной линии	1
Щит управления	Включает в себя частотный преобразователь, приборы защиты и управления, а также сигнальную аппаратуру	1

Изм.	Лист	№ докум.	Подп.	Дата
Разраб.				
Пров.				
Т.контр.				
Н.контр.				
Утв.				

Лит.	Масса	Масштаб
		1:1
Лист	Листов 1	

Копировал

Формат А3

Перв. примен.

Справ. №

Подп. и дата

Инв. № дубл.

Взам. инв. №

Подп. и дата

Инв. № подл.