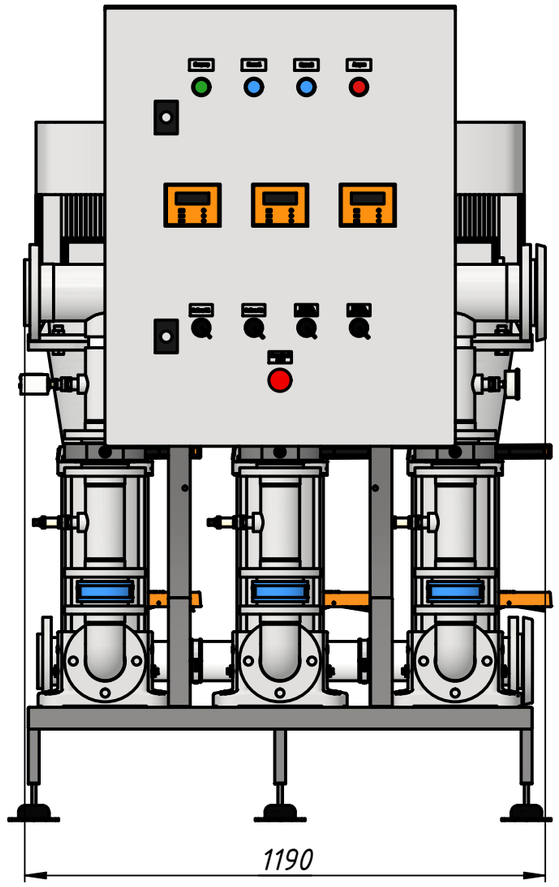

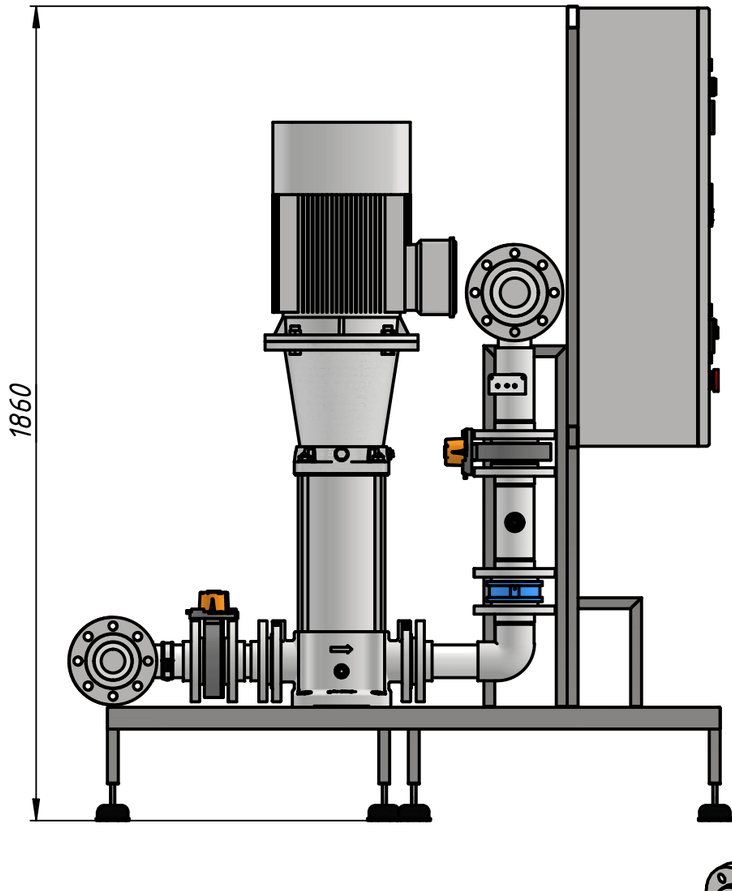

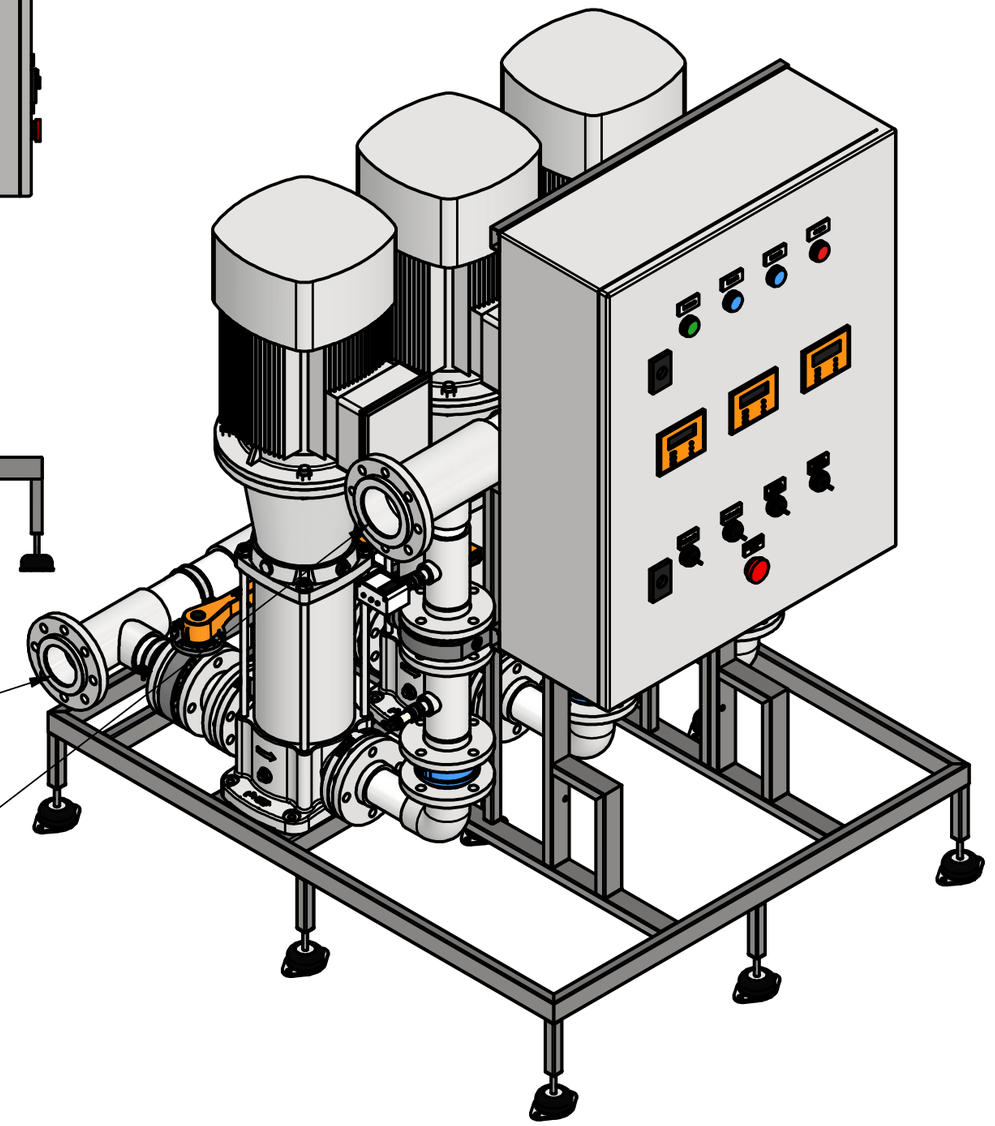

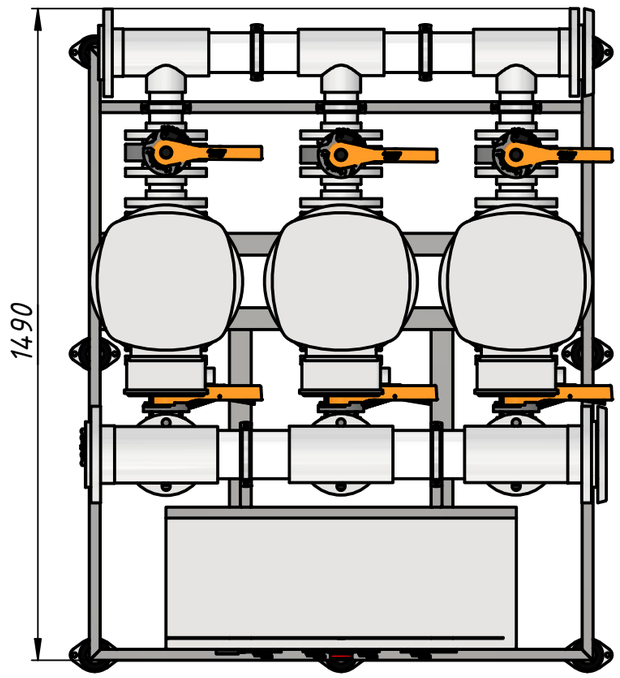

Изм.	Лист	№ докум.	Подп.	Дата	Насосная станция 40 м3/ч	Лит.	Масса	Масштаб
Разраб.								1:12
Пров.								
Т. контр.						Лист	Листов	1
Нач.отд.								
Н. контр.								
Утв.								

Насосная станция ИНМЕТЕХ НС-ВП-В-А-3-ПЧ-40-50-С

1. Эксплуатационные характеристики

Количество насосов, шт	3
Производительность, м3/час	40
Напор, м	50
Частотное регулирование	присутствует
Энергопотребление, кВт	11
Масса, кг	500

2. Технические характеристики

Диаметр всасывающей линии, мм	90
Диаметр напорной линии, мм	90
Высота, мм	1860
Глубина, мм	1490
Ширина, мм	1190

3. Спецификация

Наименование	Назначение	Кол-во
Насос	Предназначен для перекачивания жидкости, либо для повышения давления в системах водоснабжения	3
Кран шаровой	Предназначен для закрытия/открытия потока воды	6
Обратный клапан	Пропускает жидкость в одном направлении и предотвращает её движение в противоположном	3
Датчик давления	Предназначен для автоматизации работы насоса	3
Датчик сухого хода	Предназначен для отключения насосной станции в случае прекращения поступления перекачиваемой жидкости	1
Манометр	Предназначен для контроля давления на напорной линии	1
Щит управления	Включает в себя частотный преобразователь, приборы защиты и управления, а также сигнальную аппаратуру	1

Изм.	Лист	№ докум.	Подп.	Дата
Разраб.				
Пров.				
Т.контр.				
Н.контр.				
Утв.				

Лит.	Масса	Масштаб
		1:1
Лист	Листов 1	

Копировал

Формат А3

Перв. примен.

Справ. №

Подп. и дата

Инв. № дубл.

Взам. инв. №

Подп. и дата

Инв. № подл.