ИНМЕТЕХ
ИННОВАЦИОННЫЕ МЕМБРАННЫЕ ТЕХНОЛОГИИ

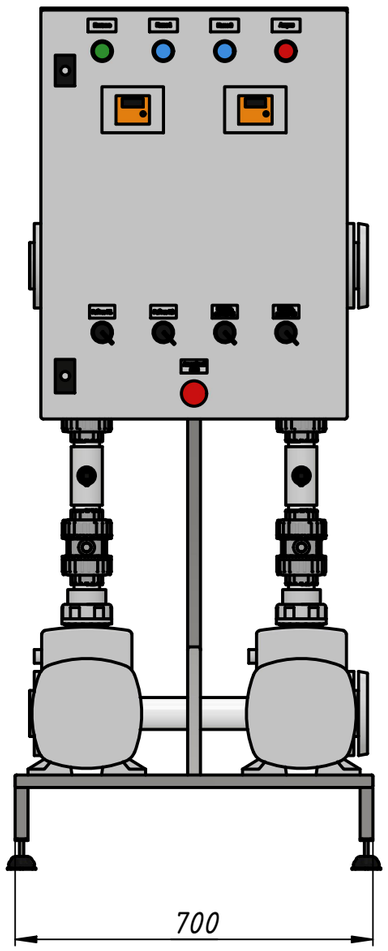

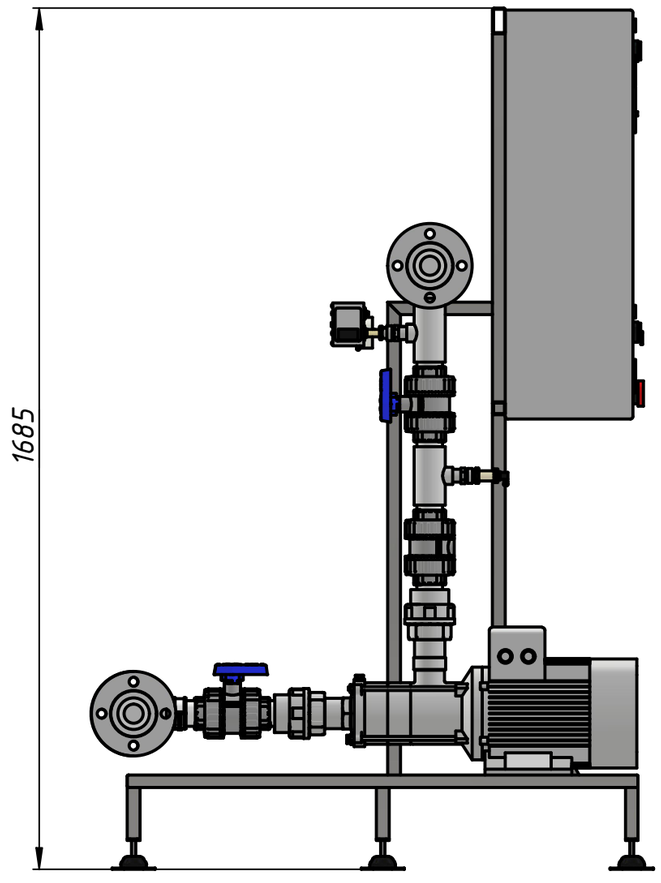

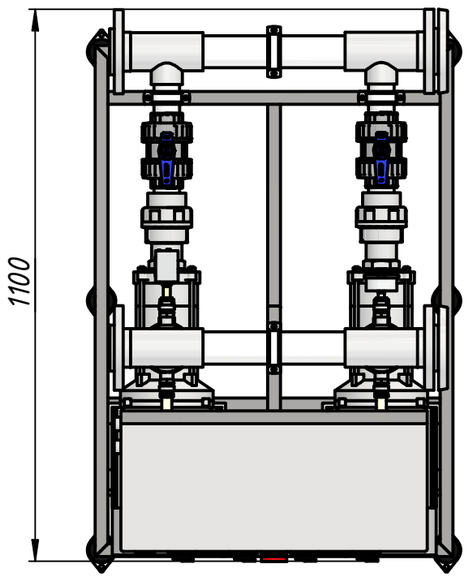

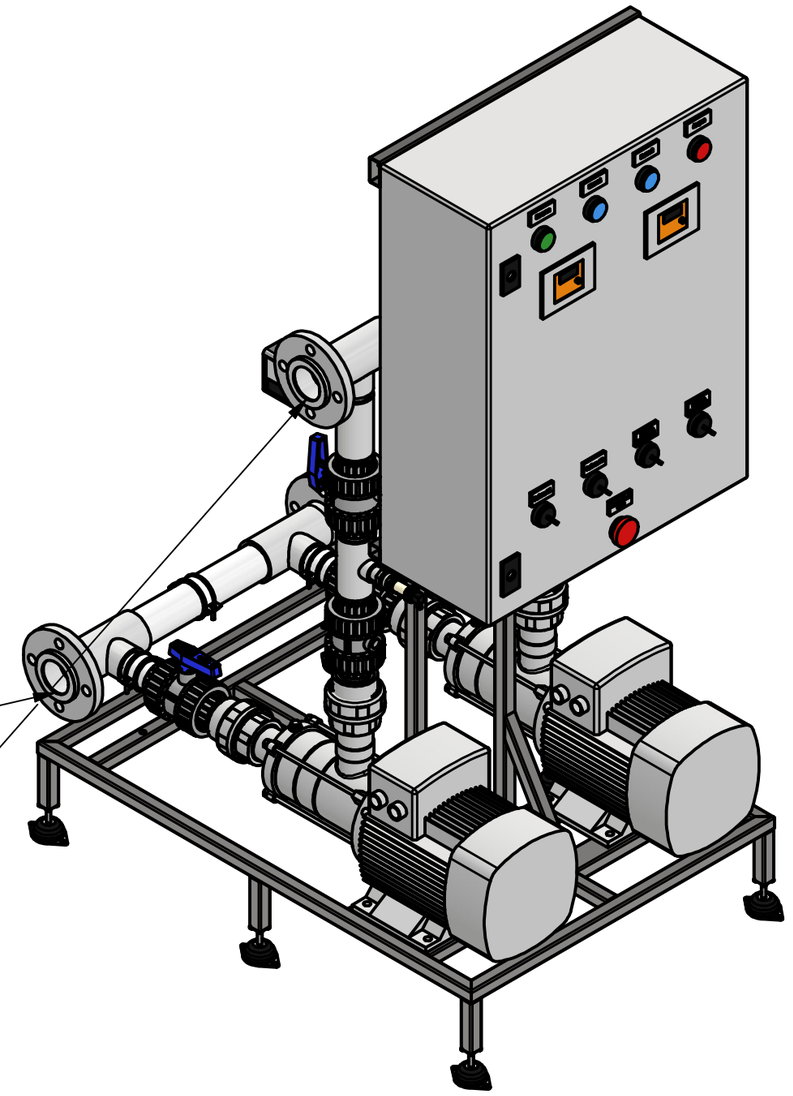

Изм.	Лист	№ докум.	Подп.	Дата	Насосная станция 10 м3/ч	Лит.	Масса	Масштаб
Разраб.								1:12
Пров.						Лист	Листов	1
Т. контр.								
Нач.отд.								
Н. контр.								
Утв.								

Насосная станция ИНМЕТЕХ НС-ВП-Г-А-2-ПЧ-10-50-С

1. Эксплуатационные характеристики

Количество насосов, шт	2
Производительность, м3/час	10
Напор, м	50
Частотное регулирование	присутствует
Энергопотребление, кВт	3
Масса, кг	90

2. Технические характеристики

Диаметр всасывающей линии, мм	50
Диаметр напорной линии, мм	50
Высота, мм	1685
Глубина, мм	1100
Ширина, мм	700

3. Спецификация

Наименование	Назначение	Кол-во
Насос	Предназначен для перекачивания жидкости, либо для повышения давления в системах водоснабжения	2
Кран шаровой	Предназначен для закрытия/открытия потока воды	4
Обратный клапан	Пропускает жидкость в одном направлении и предотвращает её движение в противоположном	2
Датчик давления	Предназначен для автоматизации работы насоса	2
Датчик сухого хода	Предназначен для отключения насосной станции в случае прекращения поступления перекачиваемой жидкости	1
Манометр	Предназначен для контроля давления на напорной линии	1
Щит управления	Включает в себя частотный преобразователь, приборы защиты и управления, а также сигнальную аппаратуру	1

Перв. примен.

Справ. №

Подп. и дата

Инв. № дубл.

Взам. инв. №

Подп. и дата

Инв. № подл.

Изм.	Лист	№ докум.	Подп.	Дата
Разраб.				
Пров.				
Т.контр.				
Н.контр.				
Утв.				

Лит.	Масса	Масштаб
		1:1
Лист	Листов 1	

Копировал

Формат А3