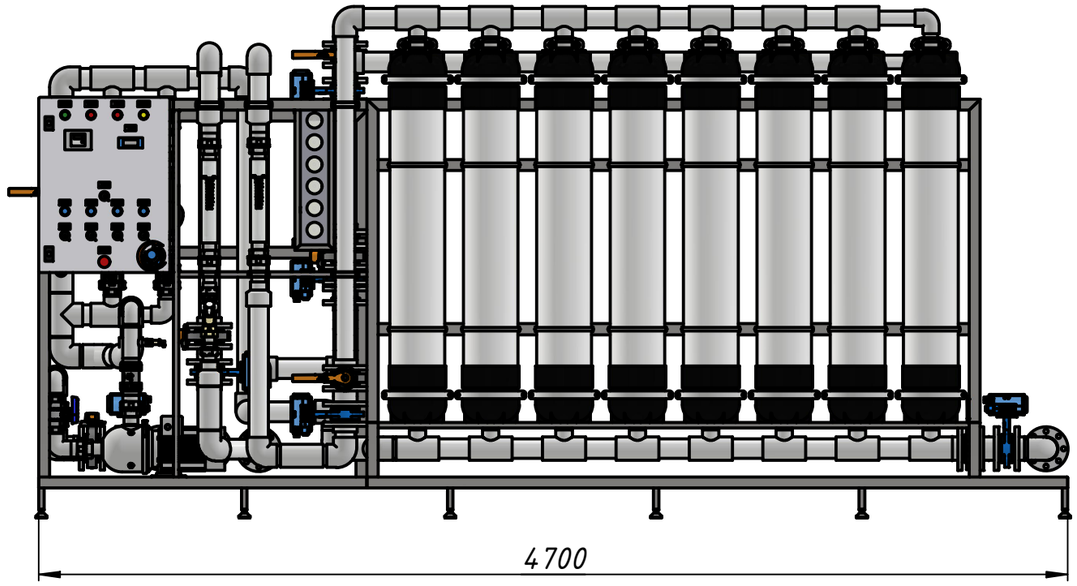

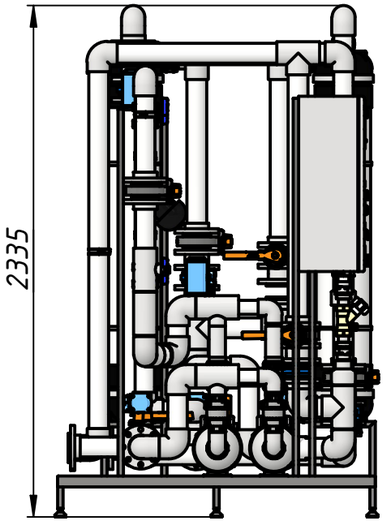

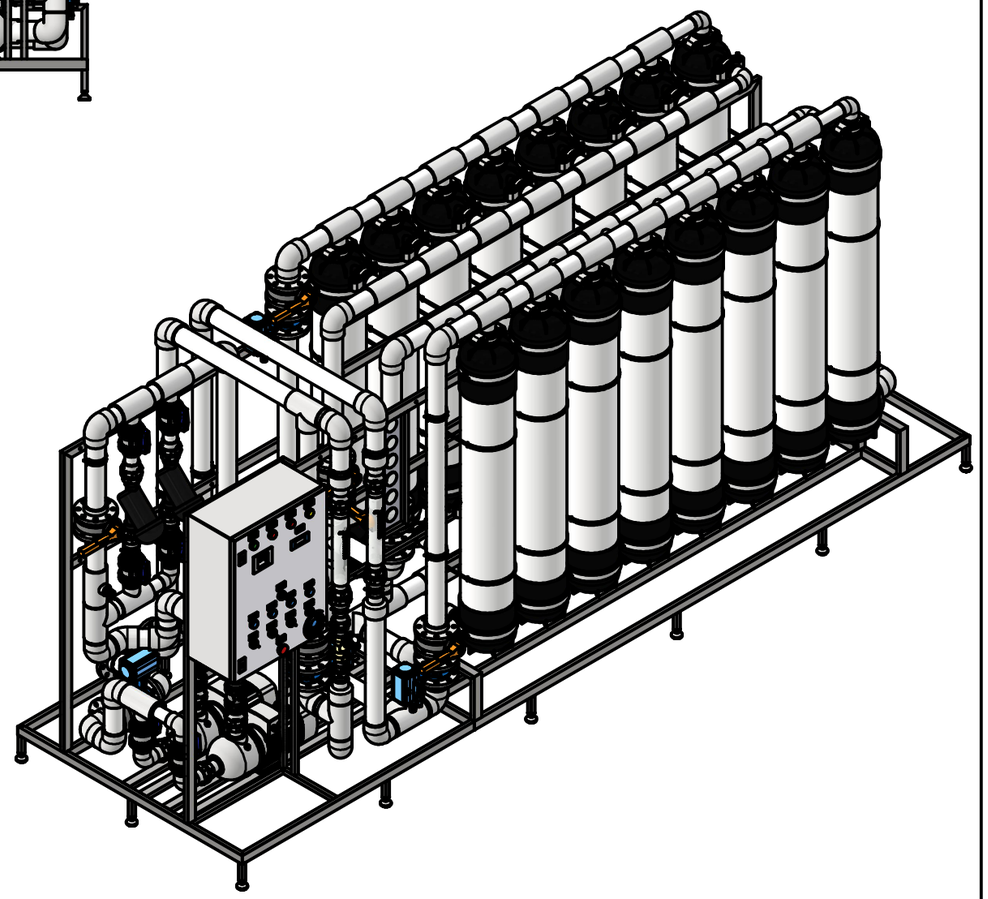

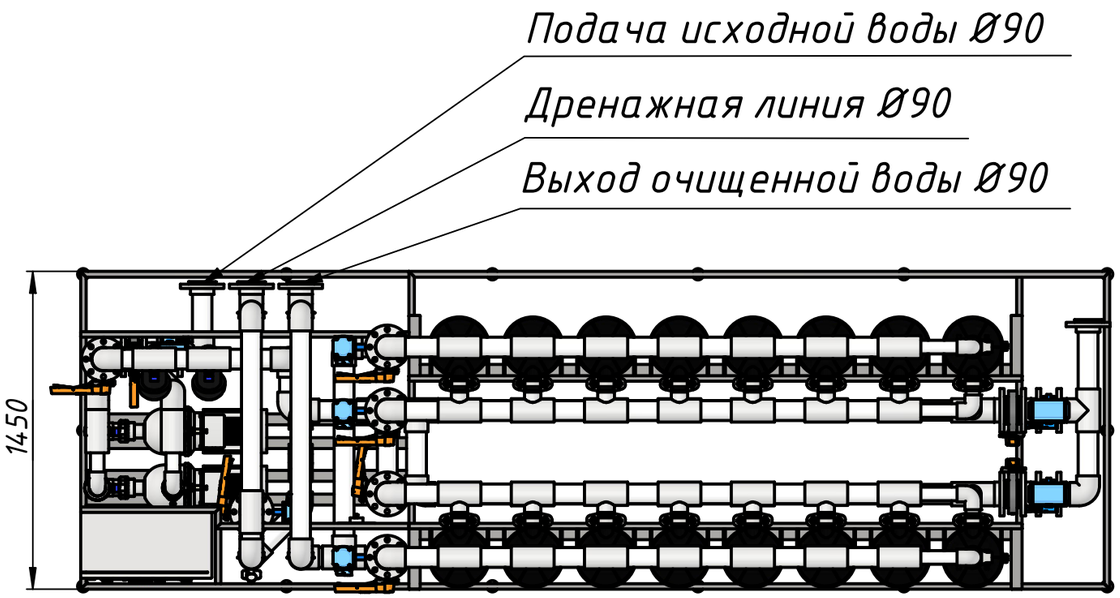

Изм.	Лист	№ докум.	Подп.	Дата			
Разраб.							
Пров.							
Т. контр.							
Нач.отд.							
Н. контр.							
Утв.							

Лит.	Масса	Масштаб
Лист	Листов 1	